Официальный поставщик «TESLA STROPKOV, a.s.»
www.tt-telecom.ru отдел продаж: market@tt-telecom.ru

Всепогодный промышленный телефонный аппарат 4 FP 153 36 (37)

наименование и индекс изделия

4 FP 153 36

4 FP 153 37

ПАСПОРТ

обозначение документа

Паспорт разработан в соответствии с требованиями ГОСТ 2.610-2006

1. Назначение

Всепогодные промышленные телефонные аппараты серии 4FP 153 36 (37) предназначены для эксплуатации в тяжелых рабочих условиях (высокая влажность, запыленность, зашумленность, механические воздействия). Могут устанавливаться в цехах промышленных предприятий, в складских и производственных помещениях, на открытых площадках и проходных.

2. Технические характеристики

<u>Всепогодный промышленный телефонный аппарат с кнопочным номеронабирателем 4 FP 153 36</u>

Категория защиты.....IP 66
Рабочий диапазон температур ..... - 25 до + 60° C
Температура при хранении на складе ..... - 30 до + 70° C

Подключение

Питание .....24 В DC - 66 В DC
Потребляемый ток .....15 мА - 100 мА DC
Вызывное напряжение .....24 В AC - 90 В AC (вызывная частота 21 - 54 Гц)
.....30 В AC - 90 В AC (вызывная частота 16,6 - 54 Гц)
Полное сопротивление вызова ..... > 6,0 кОм при 25 Гц и 24 - 90 В AC
..... > 4,0 кОм при 50 Гц и 24 - 90 В AC
FLASH .....100мс (или 285 мс - программируемая абонентом)
Способ набора..... импульсный или тональный (DTMF)
PAUSE .....1с (или 3с - программируемая абонентом)
Дополнительный микротелефон .....наличие разъемов для подключения
..... дополнительного микротелефона
Дополнительный звонок .....наличие разъемов для подключения доп. звонка
Соединительные разъемы .....толщина жилы макс. 2,5 мм

Корпус аппарата

Материал .....PBT RTP 1081
Высота х ширина х глубина.....245 х 225 х 129 мм
Вес.....3,15 кг
Номеронабиратель.....металлическая клавиатура с 20 кнопками
Рабочее положение.....вертикальное

Микротелефон (опционально)

Крепление микротелефонной трубки ..... защелки на корпусе аппарата
Микротелефонный шнур..... защищен кожухом из нержавеющей стали
Слуховая трубка.....динамический капсюль

Капсюль микрофона ..... электретный микрофон

Дополнительные функции

Питание ..... аналоговая телефонная линия ..... (не требует дополнительного питания, подключается к АТС)
Оптическая сигнализация .....светодиод в режиме вызова мигает, ... в режиме разговора - постоянно горит Громкость вызова .....90 дБ на расстоянии 1 м, 50 В АС, 50 Гц
Программирование ..... 3 уровня громкости Вызывная мелодия.....5 программируемых мелодий Программируемые клавиши .....3 программируемые клавиши

<u>Всепогодный промышленный телефонный аппарат без номеронабирателя (ЦБ связи) 4 FP 153 37</u>

Категория защиты..... IP 66
Рабочий диапазон температур ..... - 25 до + 60° С
Температура при хранении на складе ..... - 30 до + 70° С

Подключение

Питание ..... 24 В DC – 66 В DC
Потребляемый ток ..... 15 мА – 100 мА DC
Вызывное напряжение .....24 В АС– 90 В АС (вызывная частота 21 – 54 Гц) .....30 В АС– 90 В АС (вызывная частота 16,6 – 54 Гц)
Полное сопротивление вызова .....> 6,0 кОм при 25 Гц и 24 – 90 В АС ..... > 4,0 кОм при 50 Гц и 24 – 90 В АС
Дополнительный микротелефон .....наличие разъемов для подключения ..... дополнительного микротелефона
Дополнительный звонок .....наличие разъемов для подключения доп. звонка
Соединительные разъемы .....толщина жилы макс. 2,5 мм

Корпус аппарата

Материал ..... PBT RTP 1081
Высота х ширина х глубина.....245 х 225 х 129 мм
Вес..... 3,05кг
Рабочее положение ..... вертикальное

Микротелефон

Крепление микротелефонной трубки ..... защелки на корпусе аппарата
Микротелефонный шнур..... защищен кожухом из нержавеющей стали
Слуховая трубка..... динамический капсюль
Капсюль микрофона ..... электретный микрофон

Дополнительные функции

Питание ..... аналоговая телефонная линия ..... (не требует дополнительного питания) Оптическая сигнализация .....светодиод в режиме вызова мигает, ... в режиме разговора - постоянно горит Громкость вызова .....90 дБ на расстоянии 1 м, 50 В АС, 50 Гц

3. Монтаж и подключение телефонного аппарата

<u>Всепогодный т/а с кнопочным номеронабирателем 4 FP 153 36</u>

С помощью ключа TORX отвинтить 4 винта на верхней крышке телефона (поз.1 рис.1). Снять верхнюю крышку. В углах нижней части корпуса телефонного аппарата находятся 4 посадочных отверстия для болтов, (поз.1 рис.2) при помощи которых аппарат крепится на стену. Расположение посадочных отверстий для болтов отображено на рис.3. Рекомендуется использовать болты М6 или М8 мм.

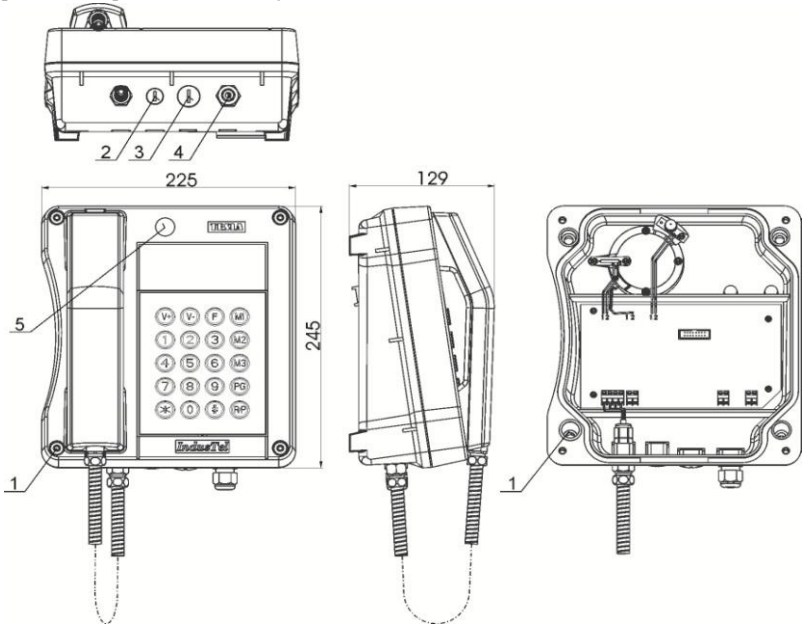

рис.1 Телефонный аппарат 4 FP 153 36 **рис.2 Телефон со снятой верхней крышкой**

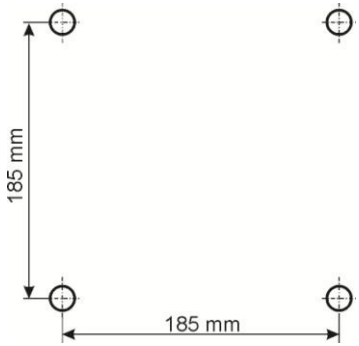

рис.3 Расположение посадочных отверстий

Жилы кабеля телефонной линии подключаются на клеммы, показанные на рис.5 (XC1). Для подключения линии необходимо использовать кабель с внешним диаметром 5,5 - 10 мм. Кабель продевается в уплотнительное кольцо кабельного ввода телефонного аппарата.

После подключения жил телефонного кабеля на соответствующие клеммы (XC1), гайка кабельного ввода затягивается для уплотнения соединения.

У телефонного аппарата типа 4 FP 153 36 шлейф с разъемом (XC12) необходимо соединить с ответным разъемом на внутренней стороне верхней части телефонного аппарата.

Соедините верхнюю и нижнюю части телефонного аппарата и завинтите обе части.

К телефонным аппаратам можно подключить дополнительный микротелефон (поз.1 рис.4) и внешнее вызывное реле.

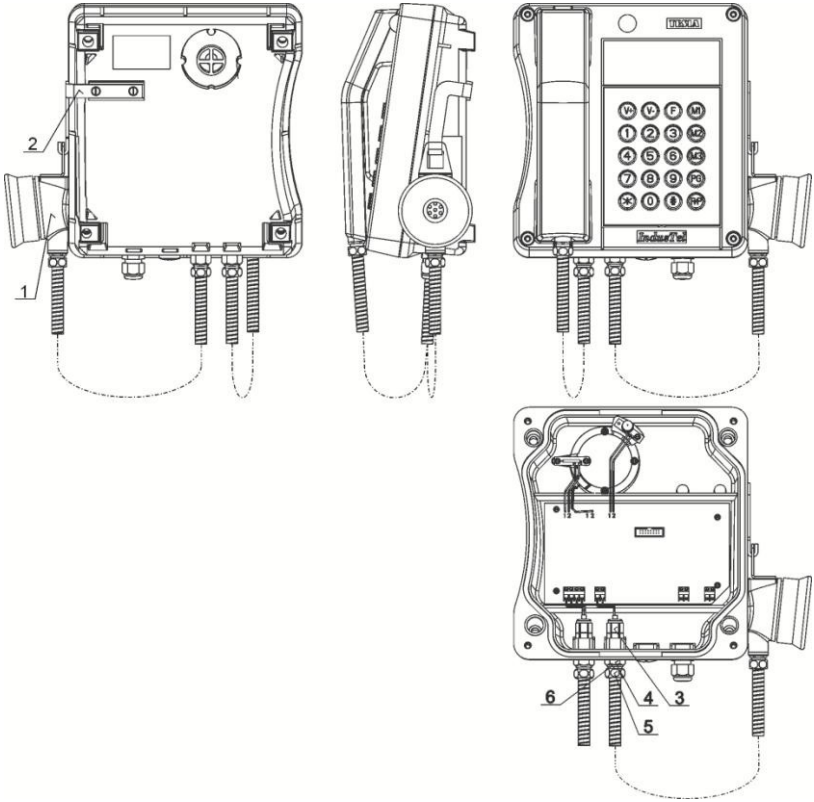

рис. 4 ТА 4 FP 153 36 с дополнительным микротелефоном 4 FN 615 09

Внешнее вызывное устройство

1. Перед подключением внешнего вызывного устройства (дополнительного звонка) необходимо демонтировать заглушку (поз.3 рис.1) из корпуса телефона и заменить ее кабельным вводом.
2. При монтаже кабельного ввода проденьте через него кабель и заведите жилы кабеля на разъемы (XC2) (рис.5). Для подключения внешнего вызывного устройства необходимо использовать кабель с внешним диаметром 5,5 - 10 мм.
3. После подключения жил кабеля на соответствующие клеммы (XC2), гайка кабельного ввода затягивается для уплотнения соединения. Электрические параметры сигнала на разъеме (XC2) соответствуют параметрами вызывного сигнала подключенной телефонной станции.

Подходящий тип внешнего вызывного устройства выбирается в соответствии с вызывным напряжением станции.

Дополнительный микротелефон 4FN 615 09

1. Смонтируйте держатель дополнительного микротелефона (рис.4 поз.2). Держатель входит в комплект поставки дополнительного микротелефона.
2. Снимите верхнюю крышку телефонного аппарата (рис.1,2).
3. Демонтируйте заглушку (поз.2 рис.1), находящуюся на внутренней стенке телефонного аппарата и вкрутите кабельный ввод М12х1,5, входящий в комплект поставки дополнительного микротелефона (поз.3 рис.4). С внешней стороны вкрутите ответную часть кабельного ввода (поз.4рис.4).
4. Ослабьте гайку кабельного ввода (поз.3 рис.4) и с внешней стороны проденьте шнур дополнительного микротелефона. Ослабьте гайку бронированного шнура (поз. 5 рис. 4) и введите его с внешней стороны в ответную часть кабельного ввода (поз. 6 рис.4), после чего затяните гайку бронированного шнура (поз.5 рис.4). С внутренней стороны телефонного аппарата затяните гайку кабельного ввода (поз.3 рис.4).
5. Дополнительный микротелефон повесьте на держатель.
6. Подключите жилы шнура дополнительного микротелефона на разъемы ХС5 (рис.5).

Соединительные клеммы

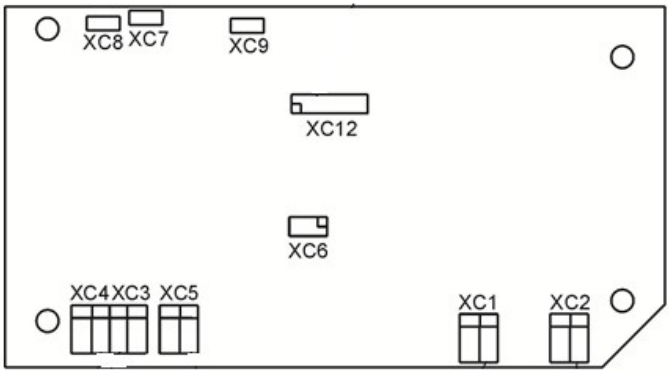

Рис.5 Соединительные клеммы

ХС 1 – подключение к аналоговой телефонной линии
ХС 2 – подключение внешнего вызывного устройства (дополнительного звонка)
ХС 3 – подключение микрофона микротелефонной трубки
ХС 4 – подключение телефонной трубки
ХС 5 – подключение дополнительного микротелефона
ХС 7 – динамик
ХС 8 – язычковый контакт (определяет положение микротелефонной трубки)
ХС 9 – световой диод

Всепогодный т/а без номеронабирателя (ЦБ связи) 4 FP 153 37

Монтаж аналогичен установке телефонного аппарата 4 FP 153 36.

4. Настройка и эксплуатация

Всепогодный т/а с кнопочным номеронабирателем 4 FP 153 36

Прием вызова

При входящем вызове телефонный аппарат звонит в ритме установленного вызывного сигнала, мигает сигнальный диод на лицевой стороне аппарата (поз.5 рис.1). Для осуществления разговора снимите микротелефонную трубку.

Исходящий разговор

Снимите трубку, наберите желаемый номер. Для перевода телефонного аппарата в режим тонального набора (DTMF) нажмите кнопку **«*»**. По окончании разговора телефонный аппарат возвращается в режим импульсного набора.

Повтор последнего набранного номера

При нажатии кнопки **«R/P»** телефонный аппарат автоматически осуществляет набор последнего набранного номера.

Настройка паузы в набранном номере

Для активации функции **«PAUSE»** нажмите кнопку **«R/P»**. По умолчанию, длительность паузы составляет 1 секунду. Возможно программирование длительности 3 секунды.

Регулировка громкости разговора в телефонной трубке

Кнопками **«V+»** и **«V-»** осуществляется регулировка громкости разговора в телефонной трубке микротелефона.

Набор номера в памяти

Кнопки **«M1, M2, M3»** служат для записи телефонного номера в памяти телефона.

Программирование параметров телефонного аппарата

Настройка FLASH:

При нажатии кнопки **«F»** во время телефонного разговора происходит временное прекращение разговора. Пользователь может выбрать длительность "паузы" 100мс или 285мс:

1. Нажмите **«PG»** для ввода в режим программирования
2. Нажмите **«2»** для выбора периода длительности **FLASH**
3. Нажмите **«0»** для длительности 100 мс или для длительности 285 мс
4. Нажмите **«PG»** для запоминания настройки

Настройка PAUSE:

Аппарат позволяет выбрать длительность функции **PAUSE:** 1 или 3 секунды.

1. Нажмите **«PG»** для ввода в режим программирования
2. Нажмите **«2»** для выбора периода длительности **PAUSE**
3. Нажмите **«0»** для длительности 1с или **«1»** для длительности 3с
4. Нажмите **«PG»** для запоминания настройки

Выбор режима набора номера (импульсный/ тональный):

1. Нажмите **«PG»** для ввода в режим программирования
2. Нажмите **«3»** для программирования набора
3. Нажмите **«0»** для импульсного набора или **«1»** для тонального набора
4. Нажмите **«PG»** для запоминания настройки

Вызывная мелодия:

Пользователь имеет возможность выбрать одну из пяти мелодий вызывного сигнала:

1. Нажмите **«PG»** для ввода в режим программирования
2. Нажмите **«7»** для выбора мелодии вызова
3. Нажмите одну из кнопок **«0 – 4»**
4. Нажмите **«PG»** для запоминания настройки

Громкость вызова:

Пользователь имеет возможность выбрать три уровня громкости вызова:

1. Нажмите **«PG»** для ввода в режим программирования
2. Нажмите **«6»** для выбора программирования уровня громкости вызова
3. Нажмите одну из кнопок **«1, 2, 3»:**
1 – минимальная громкость, **2** – средняя , **3** – максимальная громкость
4. Нажмите **«PG»** для запоминания настройки

Программирование функций аппарата:

Для программирования телефонного аппарата нужно ввести ПИН - код.
Заводская установка ПИН - кода: **«1111».**

Аппарат позволяет программировать следующие функции:

Ограничение исходящего разговора:

Эта функция может быть активирована с применением ПИН - кода. Для ограничения исходящих вызовов можно запрограммировать одну или первые две цифры. Если первая цифра (в случае потребности первые две цифры) набираемого номера совпадут с цифрой (цифрами), установленными в функции ограничения вызова, набор номера осуществляться не будет.

Ограничение вызовов:

1. Нажмите **«PG»** для ввода в режим программирования
2. Нажмите последовательно кнопки «**1»**, **«ПИН *»**
3. Нажмите **«1»** для задания первой цифры ограничения или «**2»** для задания другой цифры
4. Задайте цифру ограничения
5. Нажмите **«PG»** для запоминания настройки

Для отмены ограничения сделать следующее:

1. Нажмите **«PG»** для ввода в режим программирования
2. Нажмите последовательно кнопки **«1»** и **« ПИН *»**
3. Нажмите **«1»** для отмены первой цифры ограничения или **«2»** для отмены другой цифры
4. Нажмите кнопку **«#»**
5. Нажмите **«PG»**

Пример 1:

Требуется ограничить все вызовы, которые начинаются с цифры **«0»:**
Активация: **PG 1 (ПИН)* 1 0 PG**
Деактивация: **PG 1 (ПИН)* 1 # PG**

Пример 2:

Ограничить все вызовы с номером, который начинается с цифры **«09»** (номера, которые начинаются с цифры 00,01..., и т.д. будут разрешены к набору, пауза будет игнорироваться, т.е. набор номера, начинающегося с 0 PAUSE 9 ... будет запрещен).
Активация: **PG 1 (ПИН) * 1 0 PG**
PG 1 (ПИН) * 2 9 PG
Деактивация: **PG 1 (ПИН) * 1 # PG**
PG 1 (ПИН) * 2 # PG

Запись номера в память:

1. Нажмите **«PG»** для ввода в режим программирования
2. Задайте адрес памяти (**«M, M2,..»**)

3. Задайте телефонный номер
4. Нажмите **«PG» –** заданный номер запоминается и осуществляется выход из режима программирования.

Для программирования следующего номера повторите шаги 1 - 4.

Удаление номера из памяти:

При помощи ПИН - кода можно удалить все номера, записанные в памяти следующим способом:

1. Нажмите **«PG»** для ввода в режим программирования
2. Последовательно нажмите «**1», «ПИН»**, **«# 7»**
3. Нажмите **«1»** для удаления
4. Нажмите **«PG»** для запоминания

Блокирование номеронабирателя:

Возможно блокирование номеронабирателя. Блокируются все кнопки, исключая кнопки **«M1»** и **«PG».**

1. Нажмите **«PG»** для ввода в режим программирования
2. Последовательно нажмите «**1**», **«ПИН»**, **«# 6»**
3. Нажмите **«1»** для блокирования номеронабирателя или **«0»** для деблокировки
4. Нажмите **«PG»** для запоминания настройки

ПИН код:

Заводской номер ПИН - кода – **«1111»**. Он может быть изменен следующим способом:

1. Нажмите **«PG»** для ввода в режим программирования
2. Последовательно нажмите «**1**», **«ПИН»**, **«0»**
3. Задайте новый ПИН - код (можно использовать кнопки **«0 – 9** , **#»**)
4. Задайте снова новый ПИН - код
5. Нажмите **«PG»**

Возвращение в исходные настройки:

1. Нажмите **«PG»** для ввода в режим программирования
2. Последовательно нажмите «**1**», **«ПИН»**, **«# 8»**
3. Нажмите **«1»** для (reset) включения повторно
4. Нажмите **«PG»** для запоминания настройки

Возврат в исходные настройки переводит телефон к заводским настройкам, при этом внесенные до этого пользователем в память телефона номера и новый ПИН -код сохранятся.

Заводские настройки телефонного аппарата:

Вызывная мелодия..... 0

Громкость вызова .....3 (мах)
Громкость микротелефона.....средняя величина
Исходящий набор ..... импульсный 1,5: 1 (60 мс: 40 мс)
Период FLASH..... 100 мс
Период PAUSE.....1 с
ПИН - код 1111
Память номеров ..... не программируется
Ограничение вызова .....нет
Блокировка номеронабирателя.....нет

Всепогодный т/а без номеронабирателя (ЦБ связи) 4 FP 153 37

Прием вызова

При входящем вызове телефонный аппарат звонит в ритме установленного вызывного сигнала, мигает сигнальный диод на лицевой стороне аппарата. Для осуществления разговора снимите микротелефонную трубку.

Исходящий разговор

Соединение с абонентом происходит путем снятия телефонной трубки.

5. Транспортировка и хранение

1. Упакованное оборудование перевозят транспортом всех видов. При перевозке должны быть приняты меры, предохраняющие оборудование от повреждений (соответствующая укладка, осторожная перегрузка, защита от осадков).

2. Транспортирование следует осуществлять в универсальных контейнерах или закрытых вагонах, закрытых автомашинах, трюмах судов, отапливаемых отсеках авиационного транспорта.

3. Допустимый интервал температур при транспортировке от - 20 - +55 ˚С.

4. Упакованное оборудование следует хранить в условиях, обеспечивающих его сохранность без изменения электрических и эксплуатационных характеристик и нарушения внешнего вида.

5. Упакованное оборудование должно храниться в сухих (закрытых) складских помещениях с температурой не ниже 5 ˚С при относительной влажности воздуха (65 ± 15)%.

6. Консервация

Дата	Наименование работы	Срок действия, годы	Должность, фамилия, подпись

7. Свидетельство об упаковывании

СВИДЕТЕЛЬСТВО ОБ УПАКОВЫВАНИИ

_____ _____№_____
наименование изделия обозначение заводской номер

Упакован(а) _____
наименование или код изготовителя

согласно требованиям, предусмотренным в действующей технической документации.

_____ _____ _____
должность личная подпись расшифровка подписи

_____
год, месяц, число

8. Свидетельство о приемке

СВИДЕТЕЛЬСТВО О ПРИЕМКЕ

_____ _____ _____
наименование изделия обозначение заводской номер

изготовлен(а) и принят(а) в соответствии с обязательными требованиями государственных (национальных) стандартов, действующей технической документацией и признан(а) годным(ой) для эксплуатации.

Начальник ОТК

МП _____ _____
личная подпись расшифровка подписи

_____
год, месяц, число

линия отреза при поставке на экспорт

Руководитель
предприятия

_____
обозначение документа,
по которому производится поставка

МП _____ _____
личная подпись расшифровка подписи

_____
год, месяц, число

9. Движение изделия при эксплуатации

Дата установки	Где установлено	Дата снятия	Наработка		Причина снятия	Подпись лица, проводившего установку (снятие)
			с начала эксплуатации	после последнего ремонта		

10. Гарантии изготовителя

1. Гарантийный срок оборудования - 12 календарных месяцев со дня поставки оборудования Заказчику и подписания товарно-транспортной накладной. (Гарантийный срок может быть изменен в соответствии с условиями Договора поставки).

2. В течение гарантийного срока изготовитель устраняет все повреждения, связанные с дефектами оборудования. По своему выбору изготовитель выполняет гарантийные обязательства либо путѐм ремонта, либо путѐм замены дефектного оборудования и его составных частей. Срок гарантии на заменяемое/ремонтируемое оборудование продлевается на период устранения дефектов.

3. Гарантийные обязательства не распространяются на повреждения в результате неосторожного обращения с оборудованием, а именно: грубое механическое воздействие (удар, падение), а также в случае нарушения норм эксплуатации, указанных в технической документации на оборудование.

4. Адрес сервисной службы:

117321, г. Москва, ул. Профсоюзная, д. 124 А. Тел./факс. (495) 223-07-25

11. Сведения об утилизации

1. Утилизация составных частей изделия должна проводиться в соответствии с установленным на предприятии, эксплуатирующем изделие, порядком.
2. При утилизации изделия могут быть использованы типовые методы, применяемые для этих целей к изделиям электронной техники.
3. Изделие после окончания срока эксплуатации не представляет опасности для жизни, здоровья людей и окружающей среды.
4. При подготовке и отправке изделия на утилизацию дополнительные меры безопасности не предъявляются.

12. Гарантийный талон

Наименование изделия Всепогодный промышленный телефонный аппарат

Марка, артикул, типоразмер_____4 FP 153_____

Заводской номер изделия_____

Количество _____

Предприятие-изготовитель:
TESLA STROPKOV, a.s.
Hviezdoslavova 37/46
091 12 Stropkov
Tel: +421 54 7867 111

Дата продажи _____ Подпись продавца_____

Штамп или печать
торгующей организации

Штамп о приемке

С условиями гарантии СОГЛАСЕН

ПОКУПАТЕЛЬ _____(подпись)

Гарантийный срок – Двенадцать месяцев со дня поставки оборудования Заказчику (если иное не предусмотрено договором)

По вопросам гарантийного ремонта, рекламаций и претензий к качеству изделий обращаться в сервисный центр по адресу:
117321, г. Москва, ул. Профсоюзная, д. 124 А

При предъявлении претензии по качеству товара, покупатель предоставляет следующие документы:

1. Заявление в произвольной форме, в котором указываются:
   - название организации или Ф.И.О. покупателя, фактический адрес и контактные телефоны;
   - название и адрес организации, проводившей монтаж и пусконаладку;
   - краткое описание дефекта
2. Документ, подтверждающий покупку изделия (накладная, квитанция)
3. Настоящий заполненный гарантийный талон

Отметка о возврате или обмене товара:
_____
_____
_____

Дата: «___»_____20___г. Подпись _____

Официальный поставщик «TESLA STROPKOV, a.s.» www.tt-telecom.ru

Отдел продаж: market@tt-telecom.ru